Ventilador

GBL 18V-120 | 3 601 JF5 100

Tabela de Conteúdo

Lista de peças de reposição..... 2

Instruções de lubrificação para produto..... 3

Informações sobre o produto..... 4

Figura - Tipo..... 5

Sujeito a alterações técnicas. Nenhuma responsabilidade será assumida por erros de impressão |15 September 2022

Robert Bosch Ltda
Avenida Infante D. Henrique Lotes 2E-3E
1800 Lisboa
https://www.boschtoolservice.com

Lista de peças de reposição

Posição	Número de peça	Descrição	Figura	Preço	Quantidade	Grupo de preço
1	1 619 PA9 070	Carcaca Do Motor	1	29,33 € *	1	35
2	1 619 PA9 071	Motor DC	1	32,57 € *	1	36
8	1 619 PA9 219	Placa de identificação	1	0,59 € *	1	10
9	1 619 PA9 225	Letreiro Da Firma GBL 18V-120	1	0,59 € *	1	10
15	1 619 PA9 073	Ventilador	1	6,08 € *	1	22
19	1 619 PA9 074	Parafuso de Regulagem 13 x	1	0,59 € *	1	10
23	1 619 PA9 075	Suporte De Motor	1	3,13 € *	1	17
24	1 619 PA9 076	Suporte De Motor	1	3,44 € *	1	18
28	1 619 PA9 080	Parafuso De Cabeca Chata	1	0,59 € *	1	10
29	1 619 PA9 081	Corredica	1	0,96 € *	1	11
30	1 619 PA9 082	Pino De Guia	1	1,48 € *	1	13
31	1 619 PA9 083	Mola	1	1,48 € *	1	13
32	1 619 PA9 085	MÓDULO ELECTRÓNICO	1	32,57 € *	1	36
32/4	2 607 202 322	Interruptor	1	6,08 € *	2	22
651	1 619 PA9 087	Pipeta	1	7,95 € *	1	24
652	1 619 PA9 088	Tubo De Extensao	1	6,08 € *	1	22
653	1 619 PA9 089	Pipeta	1	7,00 € *	1	23
654	1 619 PA9 228	Conexao De Borracha	1	7,95 € *	1	24

* Os preços indicados são orientativos sem IVA.

Robert Bosch Ltda
Avenida Infante D. Henrique Lotes 2E-3E
1800 Lisboa
https://www.boschtoolservice.com

Instruções de lubrificação para produto : Ventilador - GBL 18V-120 - 3 601 JF5 100

Não há instruções de lubrificação disponíveis para este produto

Robert Bosch Ltda
Avenida Infante D. Henrique Lotes 2E-3E
1800 Lisboa
https://www.boschtoolservice.com

Informações sobre o produto : Ventilador - GBL 18V-120 - 3 601 JF5 100

Número do produto	3 601 JF5 100
Descrição	Ventilador
DIN-Text	
ID_Text_Ext	
Nome da ferramenta	GBL 18V-120
Tensão_1	18 V
ID de pais do produto	EU

Robert Bosch Ltda
Avenida Infante D. Henrique Lotes 2E-3E
1800 Lisboa
https://www.boschtoolservice.com

Figura - Tipo - E

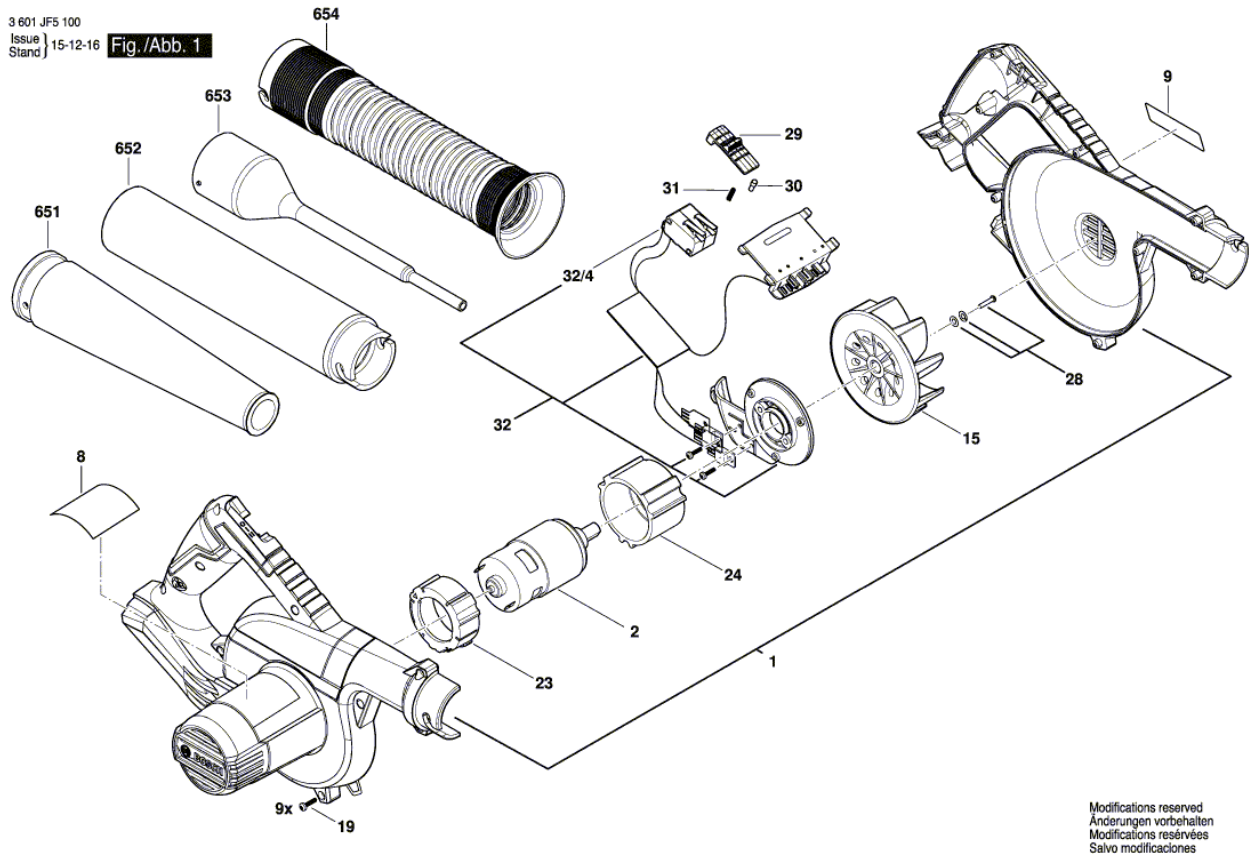

Robert Bosch Ltda
Avenida Infante D. Henrique Lotes 2E-3E
1800 Lisboa
https://www.boschtoolservice.com