Politriz Angular Univ.

GPO 950 | 3 601 CA2 020

Tabela de Conteúdo

Lista de peças de reposição..... 2

Instruções de lubrificação para produto..... 4

Informações sobre o produto..... 5

Figura - Tipo..... 6

Sujeito a alterações técnicas. Nenhuma responsabilidade será assumida por erros de impressão |1 July 2021

Robert Bosch Ltda
Avenida Infante D. Henrique Lotes 2E-3E
1800 Lisboa
https://www.boschtoolservice.com

Lista de peças de reposição

Posição	Número de peça	Descrição	Figura	Preço	Quantidade	Grupo de preço
4	1 619 PB1 744	Interruptor	1	5,25 € *	1	22
5	1 619 PB1 936	Linha Conexao Principal	1	6,87 € *	1	24
6	1 619 PB1 746	Adaptador RSV	1	0,51 € *	1	10
7	1 619 PB1 747	Bracadeira De Fixacao	1	0,51 € *	1	10
9	1 619 PB1 749	Letreiro Da Firma GPO 950	1	1,28 € *	1	13
13	1 619 PB1 751	Rolamento De Esferas	1	1,52 € *	2	14
17	1 619 PB1 753	Tampa Das Escovas	1	0,51 € *	2	10
24	1 619 PB1 756	Anel de vedação	1	0,51 € *	1	10
32	1 619 PB1 763	Anel de retenção	1	0,51 € *	1	10
33	1 619 PB1 764	Engrenagens	1	3,41 € *	1	19
34	1 619 PB1 765	Fuso De Retificacao	1	2,21 € *	1	16
35	1 619 PB1 766	Chave Palhetao Duplo	1	0,51 € *	1	10
39	1 619 PB1 770	Parafuso de Regulagem	1	0,51 € *	4	10
40	1 619 PB1 771	Anel-O	1	0,51 € *	1	10
43	1 619 PB1 774	Anel De Guia De Ar	1	0,82 € *	1	11
44	1 619 PB1 775	Parafuso de Regulagem	1	0,51 € *	2	10
46	1 607 233 5EL	Regulador De Rotacoes	1	30,68 € *	1	37
47	1 619 PB1 778	Tampa Da Carcaca	1	3,41 € *	1	19
48	1 619 PB1 779	Parafuso de Regulagem	1	0,51 € *	7	10
54	1 619 PB1 952	Esquadro De Fixacao	1	0,51 € *	1	10
55	1 619 PB1 953	Anel Intermediario	1	0,51 € *	1	10
651	1 619 PB1 947	Chapa Protetora	1	0,51 € *	1	10
654	1 619 PB1 950	Mancal Adaptador	1	2,98 € *	1	18
655	1 619 PB1 951	Mancal Adaptador	1	2,98 € *	1	18
656	1 619 PB1 954	Disco De Apoio	1	5,25 € *	1	22
657	1 619 PB1 966	Esponja De Polir	1	3,91 € *	1	20
669	1 619 PB1 967	Chave De Montagem	1	0,82 € *	2	11
801	1 619 PB1 968	UNIDADE DA CARCAÇA	1	5,25 € *	1	22
802	1 619 PB1 969	Sapata Polar	1	12,34 € *	1	29
803	1 619 PB1 970	Induzido	1	25,33 € *	1	35
808	1 619 PB2 285	Placa de identificação	1	1,28 € *	1	13
810	1 619 PB1 971	Jogo Escovas De Carvao	1	1,89 € *	1	15
822	1 619 PB1 972	Tampa De Mancal	1	14,40 € *	1	30
823	1 619 PB1 973	Caixa De Engrenagens	1	11,03 € *	1	28

* Os preços indicados são orientativos sem IVA.

Robert Bosch Ltda
Avenida Infante D. Henrique Lotes 2E-3E
1800 Lisboa
https://www.boschtoolservice.com

Lista de peças de reposição

Posição	Número de peça	Descrição	Figura	Preço	Quantidade	Grupo de preço
850	1 619 PB1 974	Cabo Adicional	1	2,98 € *	1	18

* Os preços indicados são orientativos sem IVA.

Robert Bosch Ltda
Avenida Infante D. Henrique Lotes 2E-3E
1800 Lisboa
https://www.boschtoolservice.com

Instruções de lubrificação para produto : Politriz Angular Univ. - GPO 950 - 3 601 CA2 020

Não há instruções de lubrificação disponíveis para este produto

Robert Bosch Ltda
Avenida Infante D. Henrique Lotes 2E-3E
1800 Lisboa
https://www.boschtoolservice.com

Informações sobre o produto : Politriz Angular Univ. - GPO 950 - 3 601 CA2 020

Número do produto	3 601 CA2 020
Descrição	Politriz Angular Univ.
DIN-Text	
ID_Text_Ext	
Nome da ferramenta	GPO 950
Tensão_1	230 V
ID de pais do produto	SMA

Robert Bosch Ltda
Avenida Infante D. Henrique Lotes 2E-3E
1800 Lisboa
https://www.boschtoolservice.com

Figura - Tipo - E

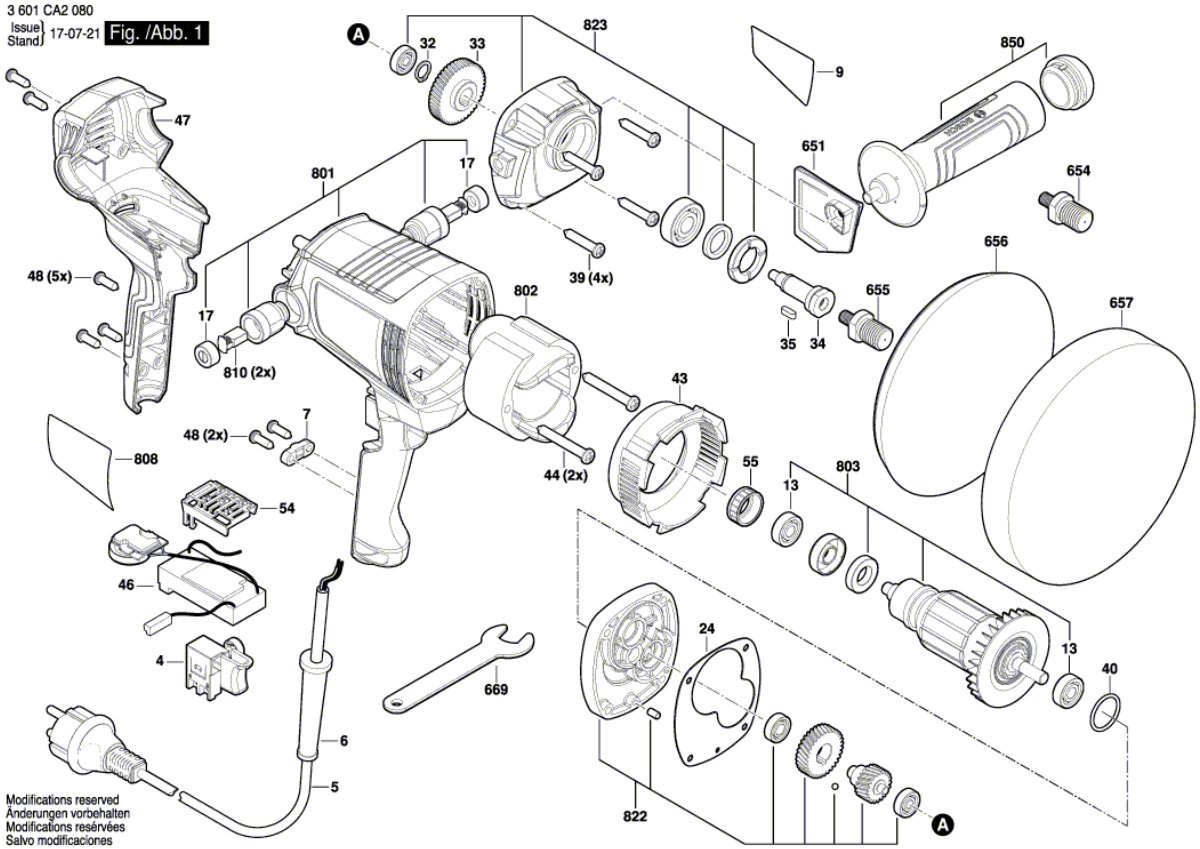

Robert Bosch Ltda
Avenida Infante D. Henrique Lotes 2E-3E
1800 Lisboa
https://www.boschtoolservice.com