APARAF FURAD PERCUSS ACU

GSB 18V-110 C | 3 601 JG0 301

Tabela de Conteúdo

Lista de peças de reposição..... 2

Instruções de lubrificação para produto..... 4

Informações sobre o produto..... 5

Figura - Tipo..... 6

Sujeito a alterações técnicas. Nenhuma responsabilidade será assumida por erros de impressão |8 November 2022

Robert Bosch Ltda
Avenida Infante D. Henrique Lotes 2E-3E
1800 Lisboa
https://www.boschtoolservice.com

Lista de peças de reposição

Posição	Número de peça	Descrição	Figura	Preço	Quantidade	Grupo de preço
1	1 605 108 2CJ	Carcaca	1	14,29 € *	1	29
3	2 609 170 278	Anel-O	1	1,25 € *	1	12
4	1 607 233 5DB	MÓDULO ELECTRÓNICO	1	116,49 € *	1	48
4/3	1 607 503 377	Placa Circ. Impr. Montado	1	6,08 € *	1	22
5	2 609 101 551	Alavanca Reguladora	1	0,59 € *	1	10
7	1 600 A00 RU9	Unidade da tampa	1	1,76 € *	1	14
9	1 601 11C 3A8	Letreiro Da Firma GSB 18V-110	1	1,48 € *	1	13
16	1 607 503 333	Placa Circ. Impr. Montado	1	7,95 € *	1	24
17	1 600 A00 M53	Coberta De Revestimento	1	0,59 € *	1	10
25	2 609 112 024	Mand.Porta-Broca Tr.Rap.	1	43,84 € *	1	39
45	2 609 199 916	CAIXA DE ENGRENAGENS	1	116,49 € *	1	48
46	1 609 280 477	Mola de Compressão	1	0,96 € *	1	11
47	2 609 101 490	Lente	1	0,96 € *	1	11
101	2 609 110 353	Parafuso Lonticular Torx	1	1,25 € *	13	12
107	2 603 421 229	Parafuso Cab. Escareada M6x23 ROSCA À ESQUERDA	1	0,96 € *	1	11
655	2 609 199 748	Porta-Brocas	1	1,25 € *	1	12
656/1	2 609 111 584	Gancho De Plastico	1	2,19 € *	1	15
656/2	2 609 110 834	Parafuso	1	0,96 € *	1	11
802	1 600 A00 XG0	Grupo Motor Et	1	68,45 € *	1	44
804	1 609 280 820	Porta-Contatos 18V	1	3,44 € *	1	18
808	1 601 11A 75D	Placa de identificação GSB 18V-110 SP	1	1,48 € *	1	13
857	2 609 101 554	Corredica	1	1,25 € *	1	12
858	2 609 112 036	Mola Comutadora	1	0,59 € *	1	10
91	1 607 A35 0AN	Kit De Acumuladores GBA 18V 4.0Ah ProCore SCM	2	99,97 € *	1	47
91	2 607 336 723	Kit De Acumuladores GBA 18V 4,0Ah	2	131,91 € *	1	49
91	2 607 336 815	Kit De Acumuladores BBS MR 18V, 4,0Ah, 47 S	2	78,29 € *	1	45
91	2 607 337 069	Kit De Acumuladores BBS MR, 18V, 5,0 Ah 48 S	2	86,25 € *	1	46
91	2 607 337 263	Kit De Acumuladores GBA 18V 6.0 AH	2	150,82 € *	1	50
91/1/22	2 601 115 537	Etiqueta	2	0,96 € *	1	11
650	1 602 025 07X	Cabo Adicional	2	14,29 € *	1	29
653	2 607 225 893	Carregador Rapido	2	99,97 € *	1	47
653	2 607 225 921	Carregador EU GAL 1880 CV 230/14,4-18V	2	86,25 € *	1	46

* Os preços indicados são orientativos sem IVA.

Robert Bosch Ltda
Avenida Infante D. Henrique Lotes 2E-3E
1800 Lisboa
https://www.boschtoolservice.com

Lista de peças de reposição

Posição	Número de peça	Descrição	Figura	Preço	Quantidade	Grupo de preço
653	2 607 225 923	Carregador GB 230/10,8-18V, 30 42 S	2	99,97 € *	1	47
653	2 607 226 251	Carregador Rapido EU GAL 18V-40, 230V/10,8V – 18V	2	56,50 € *	1	42

* Os preços indicados são orientativos sem IVA.

Robert Bosch Ltda
Avenida Infante D. Henrique Lotes 2E-3E
1800 Lisboa
https://www.boschtoolservice.com

Instruções de lubrificação para produto : APARAF FURAD PERCUSS ACU - GSB 18V-110 C - 3 601 JG0 301

Não há instruções de lubrificação disponíveis para este produto

Robert Bosch Ltda
Avenida Infante D. Henrique Lotes 2E-3E
1800 Lisboa
https://www.boschtoolservice.com

Informações sobre o produto : APARAF FURAD PERCUSS ACU - GSB 18V-110 C - 3 601 JG0 301

Número do produto	3 601 JG0 301
Descrição	APARAF FURAD PERCUSS ACU
DIN-Text	
ID_Text_Ext	
Nome da ferramenta	GSB 18V-110 C
Tensão_1	18 V
ID de pais do produto	EU

Robert Bosch Ltda
Avenida Infante D. Henrique Lotes 2E-3E
1800 Lisboa
https://www.boschtoolservice.com

Figura - Tipo - E

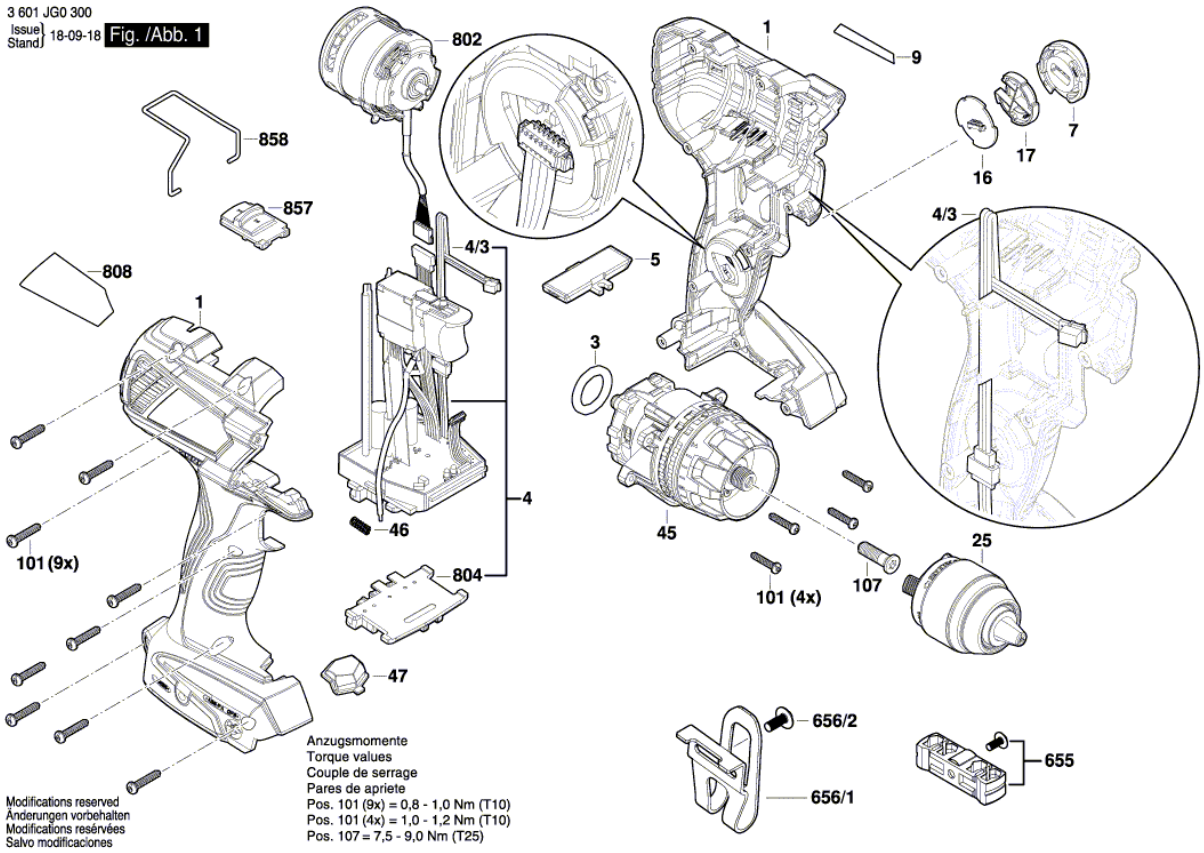

Robert Bosch Ltda
Avenida Infante D. Henrique Lotes 2E-3E
1800 Lisboa
https://www.boschtoolservice.com

Figura - Tipo - E

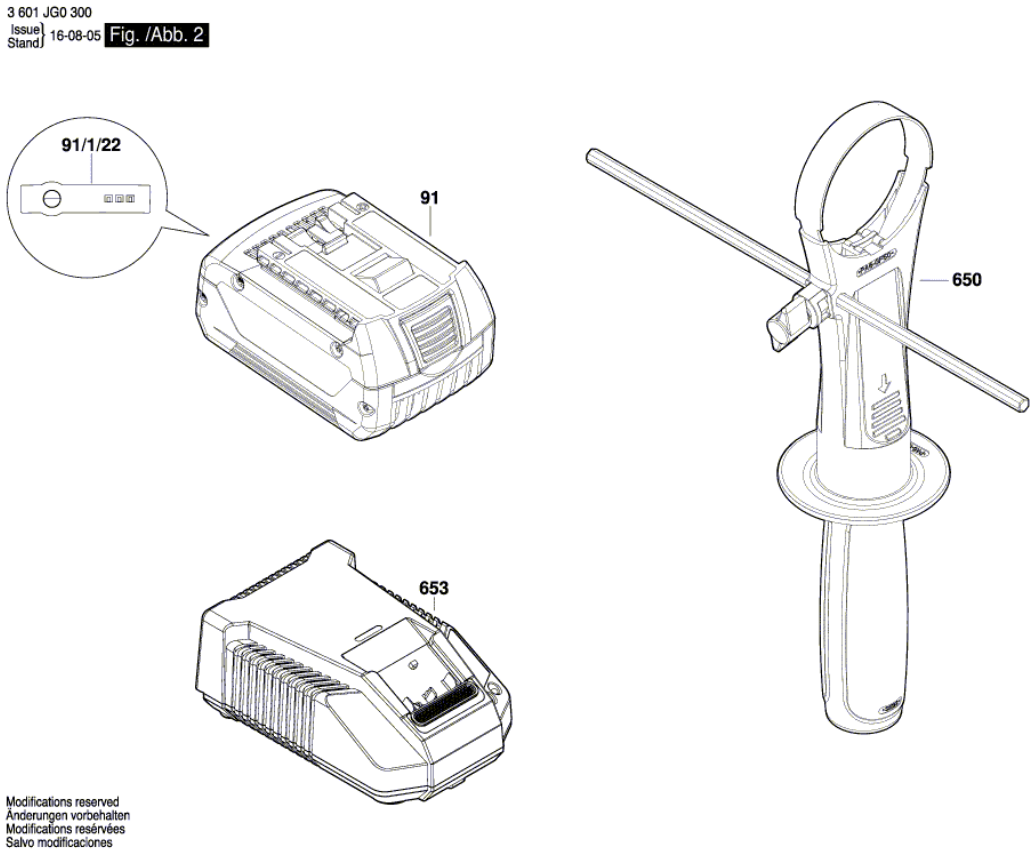

Robert Bosch Ltda
Avenida Infante D. Henrique Lotes 2E-3E
1800 Lisboa
https://www.boschtoolservice.com