Furadeira

GBM 10 RE | 3 601 D73 600

Tabela de Conteúdo

Lista de peças de reposição..... 2

Instruções de lubrificação para produto..... 3

Informações sobre o produto..... 4

Figura - Tipo..... 5

Sujeito a alterações técnicas. Nenhuma responsabilidade será assumida por erros de impressão |21 September 2023

Robert Bosch Ltda
Avenida Infante D. Henrique Lotes 2E-3E
1800 Lisboa
https://www.boschtoolservice.com

Lista de peças de reposição

Posição	Número de peça	Descrição	Figura	Preço	Quantidade	Grupo de preço
1	2 609 100 574	Carcaca Do Motor AZUL	1	11,09 € *	1	27
2	2 604 220 718	Sapata Polar 230V	1	12,77 € *	1	28
4	2 607 200 623	Interruptor	1	9,51 € *	1	26
6	2 600 707 059	Adaptador RSV Ø6,9 MM	1	1,76 € *	1	14
9	2 609 131 665	Letreiro Da Firma GBM 10 RE	1	1,48 € *	1	13
13	2 609 110 153	Rolamento De Esferas 8x22x7	1	3,44 € *	1	18
14	2 609 110 491	Rolamento De Esferas	1	3,13 € *	1	17
16	2 609 120 356	Placa De Escovas	1	7,00 € *	1	23
19	2 603 490 022	Parafuso 4x16	1	0,59 € *	10	10
25	2 609 100 618	Comutador De Inversao	1	0,59 € *	1	10
29	1 900 210 000	Anel-O 5,0x1,5 MM	1	0,96 € *	1	11
34	2 609 199 158	Ponte De Apoio	1	3,95 € *	1	19
803	2 609 120 339	CONJUNTO DE INDUZIDO 220-240V	1	23,80 € *	1	33
805	1 607 000 386	Linha Conexao Principal EU 230V 4,15m 2 x 1,0mm H05 RN-F	1	14,29 € *	1	29
808	1 600 A00 Z17	Placa de identificação	1	1,48 € *	1	13
810	1 607 000 491	Jogo Escovas De Carvao 10 x 2 610 391 290	1	43,84 € *	1	39
810	2 610 391 290	Jogo Escovas De Carvao	1	5,12 € *	1	21
841	2 609 120 407	Grupo De Veios Roscados	1	12,77 € *	1	28
846	2 608 572 196	Mand.Porta-Broca Tr.Rap.	1	40,09 € *	1	38

* Os preços indicados são orientativos sem IVA.

Robert Bosch Ltda
Avenida Infante D. Henrique Lotes 2E-3E
1800 Lisboa
https://www.boschtoolservice.com

Instruções de lubrificação para produto : Furadeira - GBM 10 RE - 3 601 D73 600

Não há instruções de lubrificação disponíveis para este produto

Robert Bosch Ltda
Avenida Infante D. Henrique Lotes 2E-3E
1800 Lisboa
https://www.boschtoolservice.com

Informações sobre o produto : Furadeira - GBM 10 RE - 3 601 D73 600

Número do produto	3 601 D73 600
Descrição	Furadeira
DIN-Text	
ID_Text_Ext	
Nome da ferramenta	GBM 10 RE
Tensão_1	230 V
ID de pais do produto	EU

Robert Bosch Ltda
Avenida Infante D. Henrique Lotes 2E-3E
1800 Lisboa
https://www.boschtoolservice.com

Figura - Tipo - E

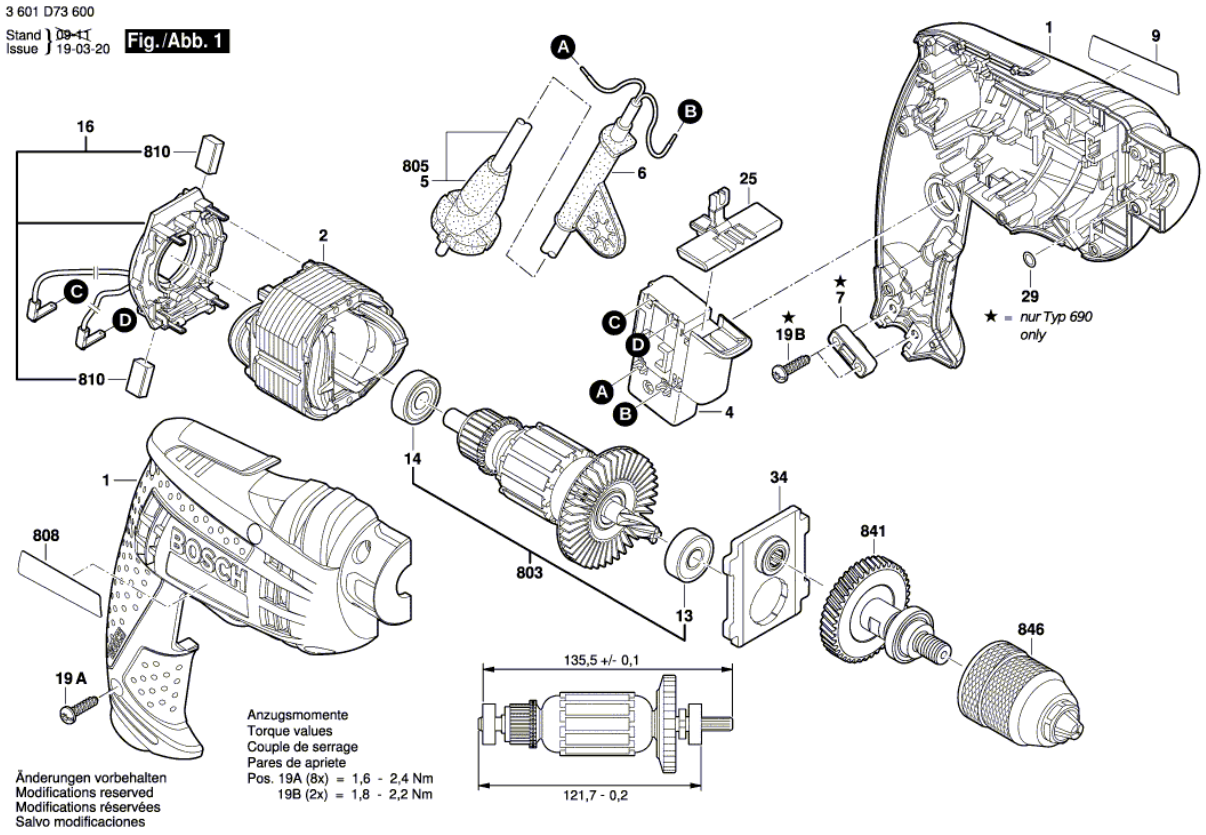

Robert Bosch Ltda
Avenida Infante D. Henrique Lotes 2E-3E
1800 Lisboa
https://www.boschtoolservice.com